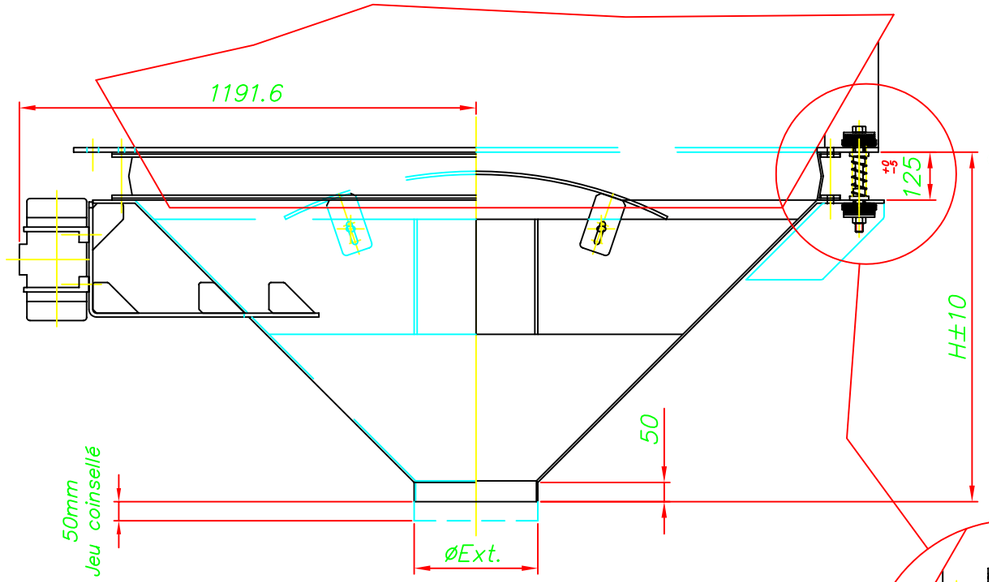

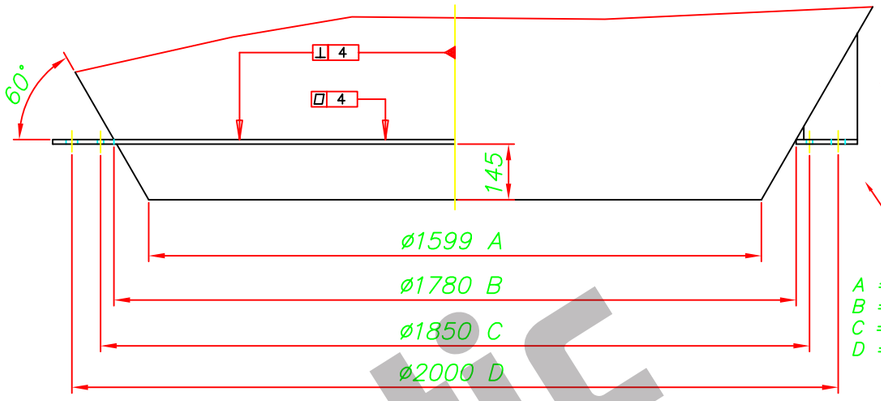

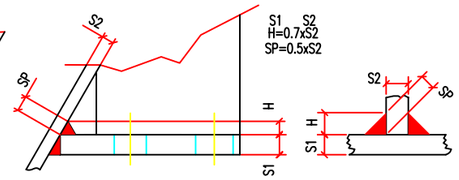

Soudure continue au montage

A = ext. silo cone
B = intèrieur bride
C = entraxe trous joint
D = entraxe suspensions

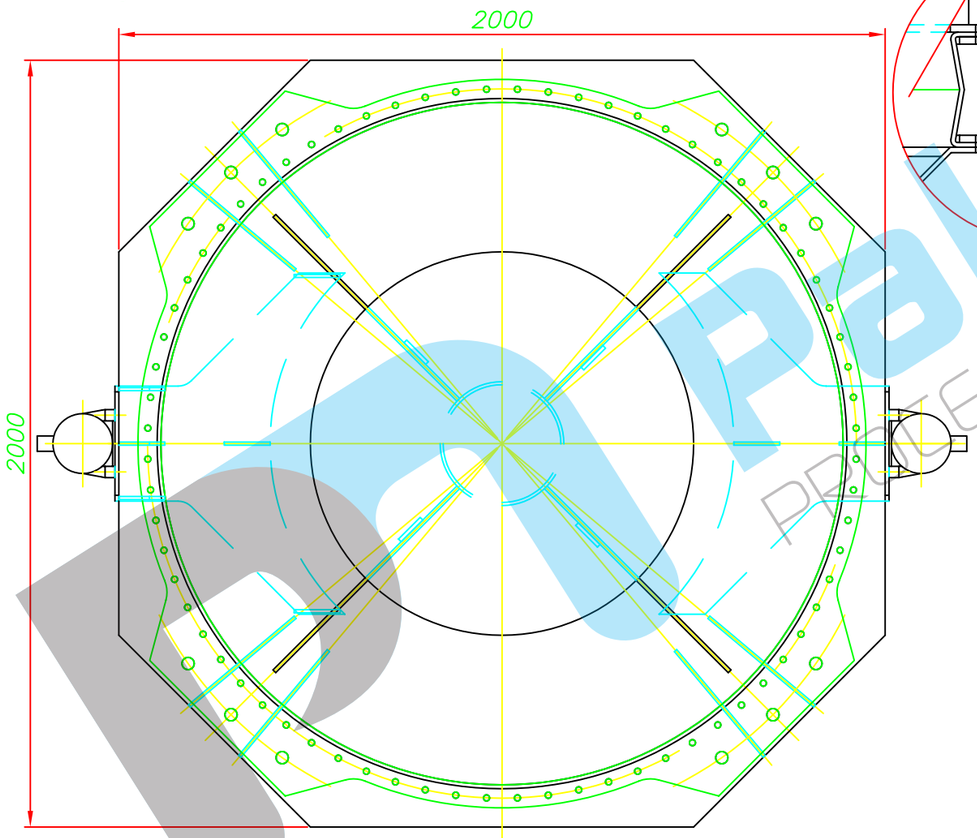

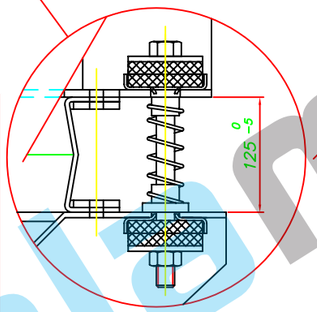

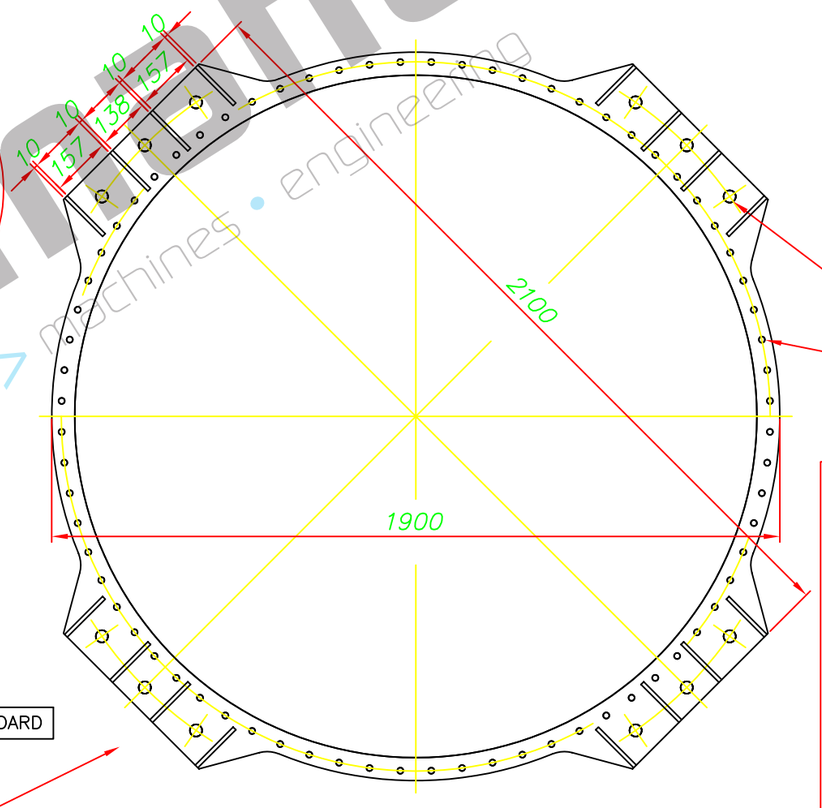

ø32 Nr. 12 FORI

ø 16 Nr. 72 FORI

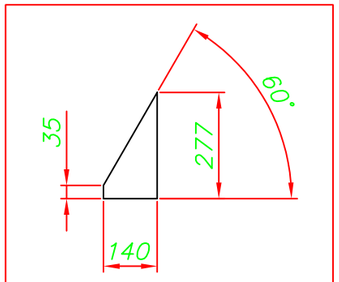

n. 16 plasques de renforcement

ø Ext.	H	
200	985	
204	983	
219	976	
250	960	
254	958	
273	949	
300	935	
304	933	
323	924	STANDARD
350	910	
354	908	
356	907	
400	885	
404	883	
406	882	
457	857	
508	831	

Bride suspensions à souder au silo

Réf. Dossier :

Client :

CE PLAN EST LA PROPRIETE DE LA SOCIETE PALAMATIC - IL NE PEUT ÊTRE COPIE OU UTILISE SANS AUTORISATION

Palamatic PROCESS >>> machines • engineering

Tél. : (33) 02.99.86.06.22
Fax : (33) 02.99.86.08.10
E-mail : be@palamatic.fr

Désignation : Plan d'ensemble

Système : Fond Vibrant DN180

Dessiné par : LOUIS

Format : A3 | Echelle : 1:16 | N° Plan : 180 | Révision : 0 | 1/1