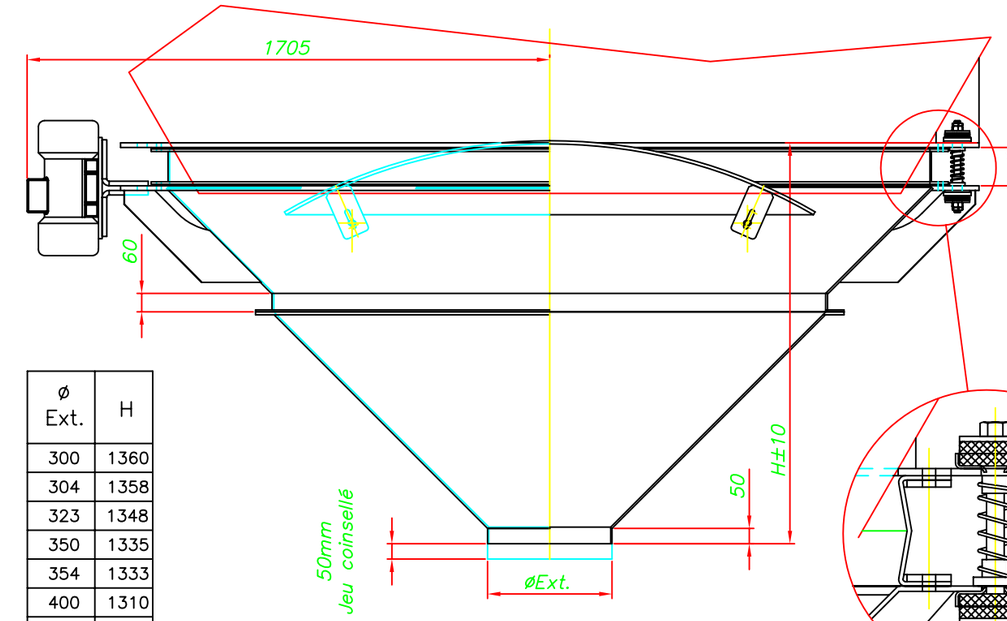

ø Ext.	H	
300	1360	
304	1358	
323	1348	
350	1335	
354	1333	
400	1310	
404	1308	
406	1307	STANDARD
457	1281	
508	1256	

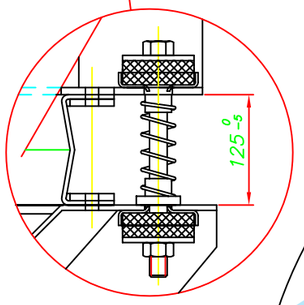

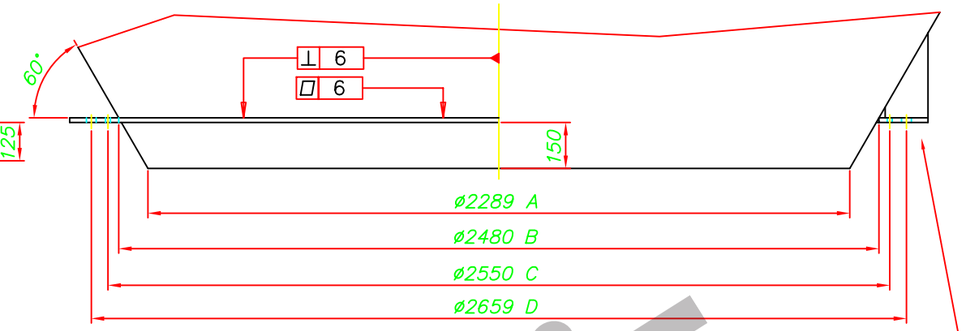

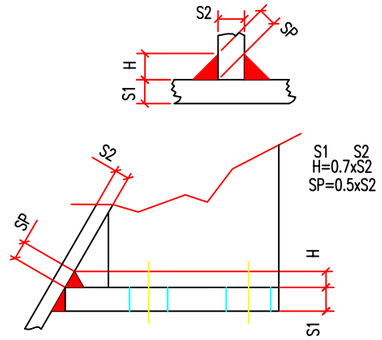

Soudure continue au montage

A = ext. silo cone
B = intèrieur bride
C = entraxe trous joint
D = entraxe suspensions

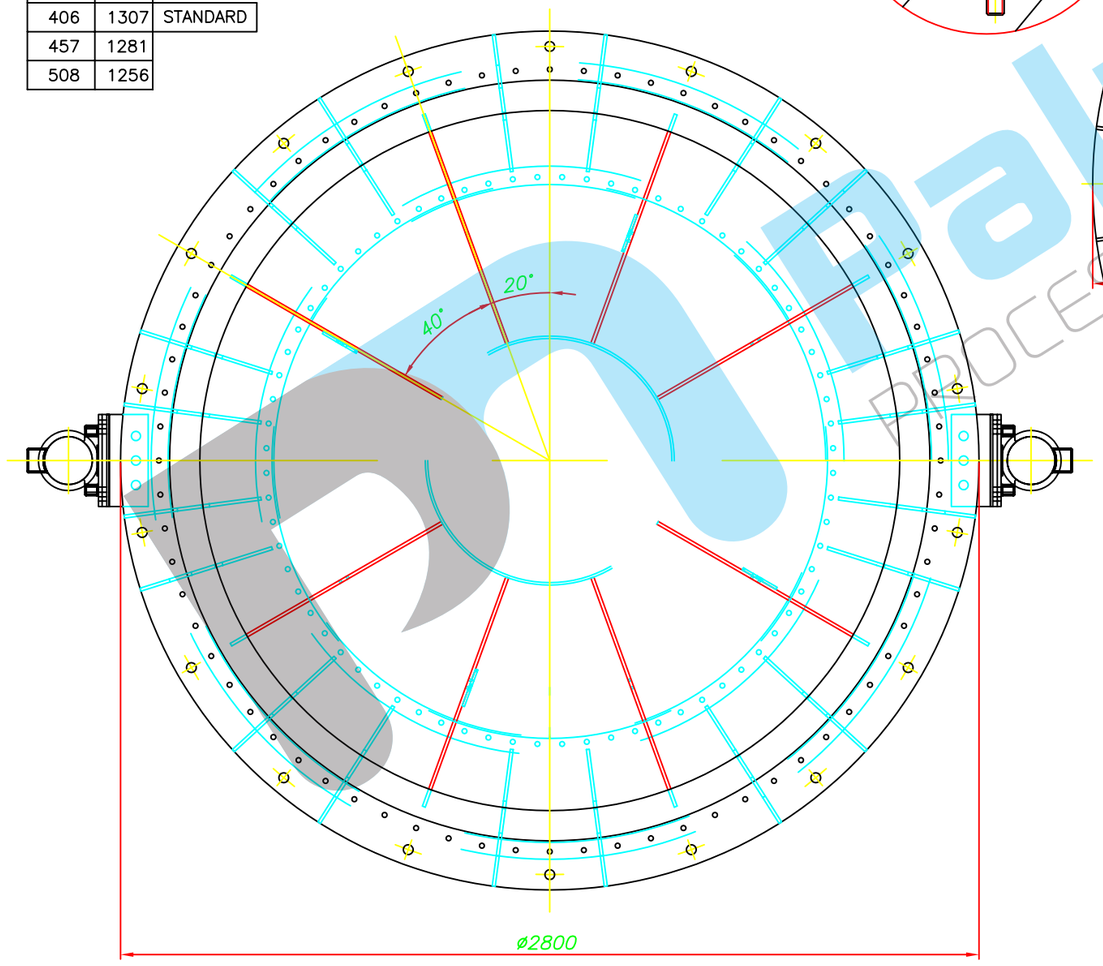

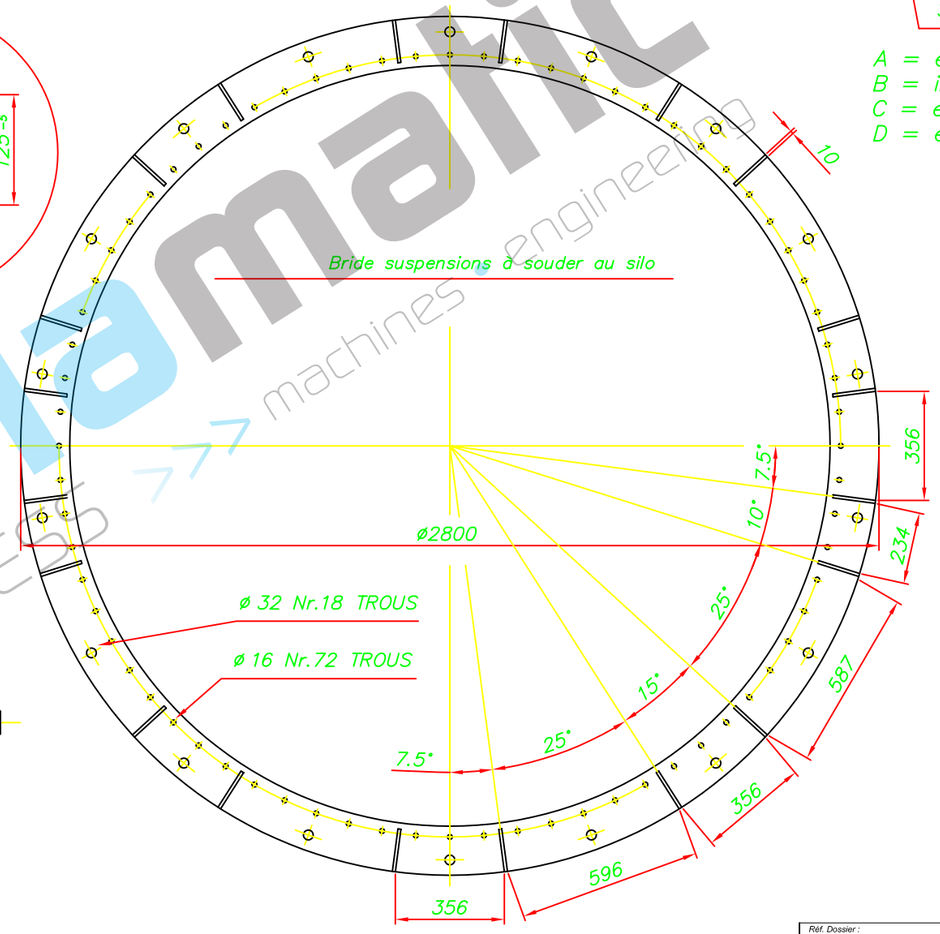

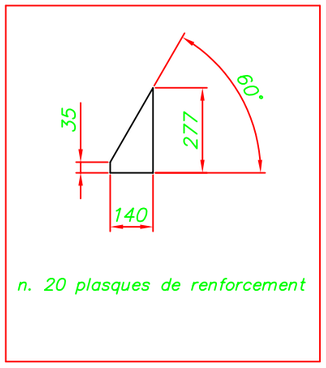

Réf. Dossier :

Client :

CE PLAN EST LA PROPRIETE DE LA SOCIETE PALAMATIC - IL NE PEUT ÊTRE COPIE OU UTILISE SANS AUTORISATION

Palamatic PROCESS >>> machines • engineering
Tél. : (33) 02.99.86.06.22
Fax : (33) 02.99.86.08.10
E-mail : be@palamatic.fr

Désignation : Plan d'ensemble

Système : Fond Vibrant DN250 - 18 suspensions

Dessiné par : LOUIS

Format : A3 | Echelle : 1:20 | N° Plan : 250.18 | Révision : 0 | 1/1